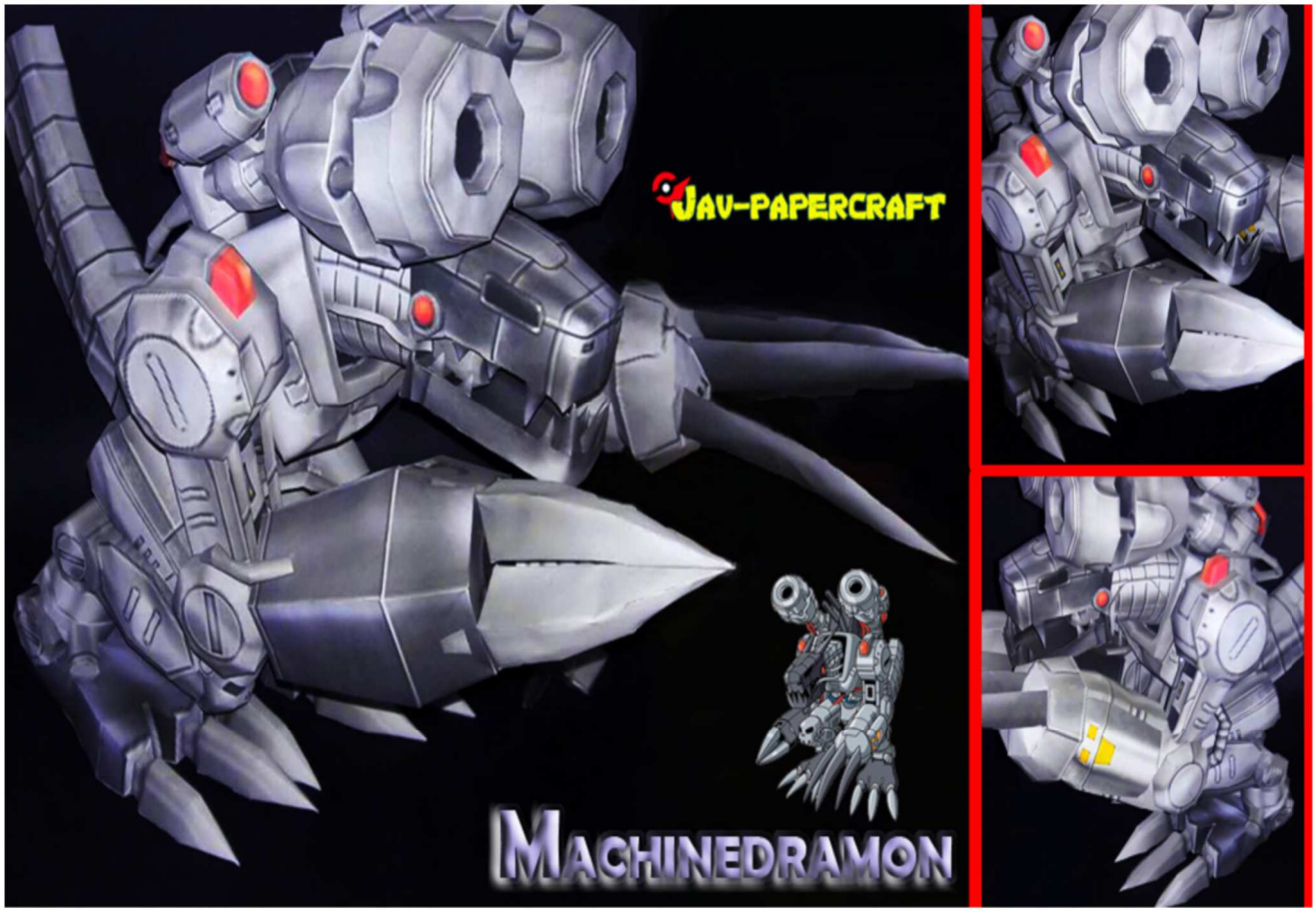

MACHINEDRAMON



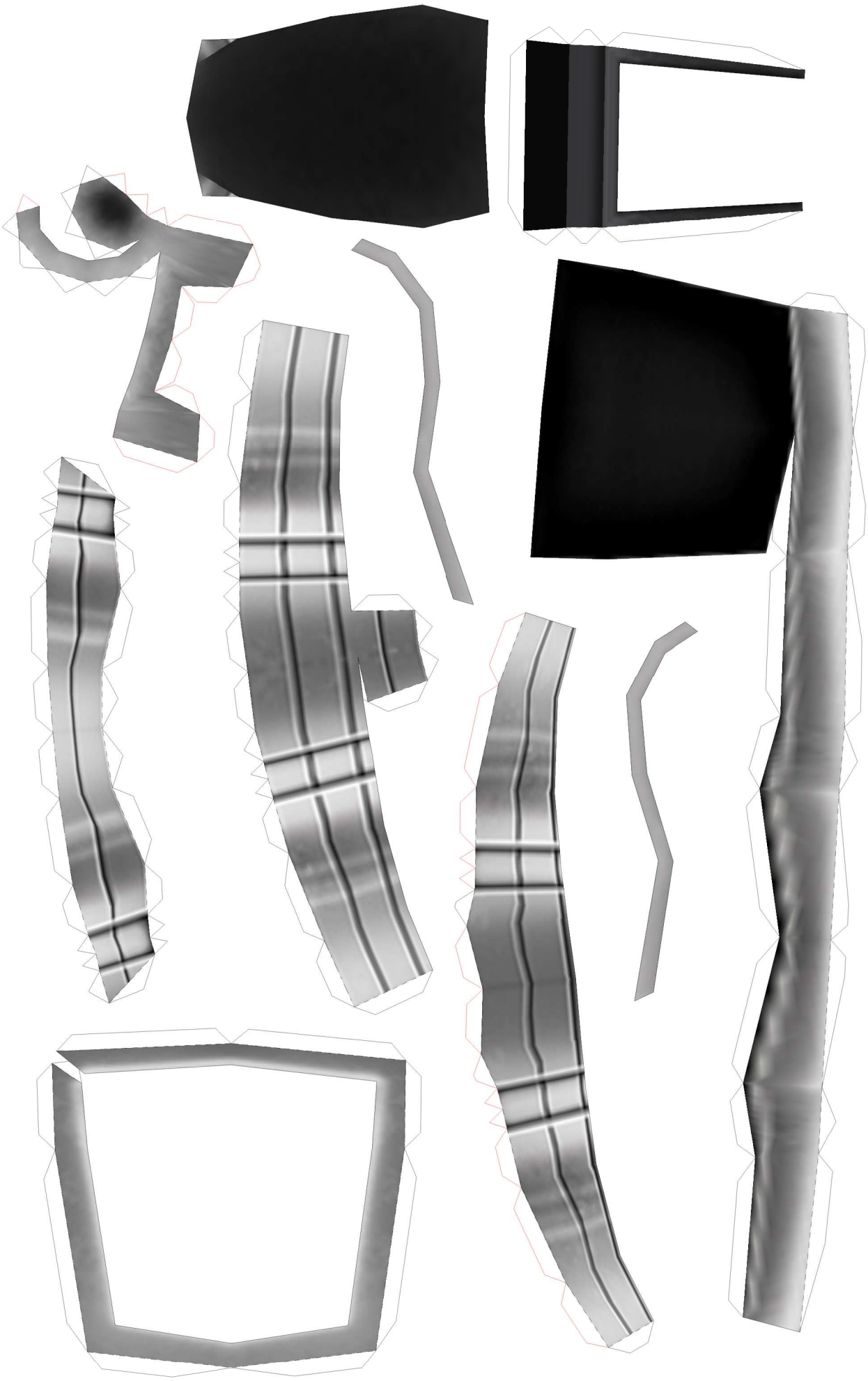

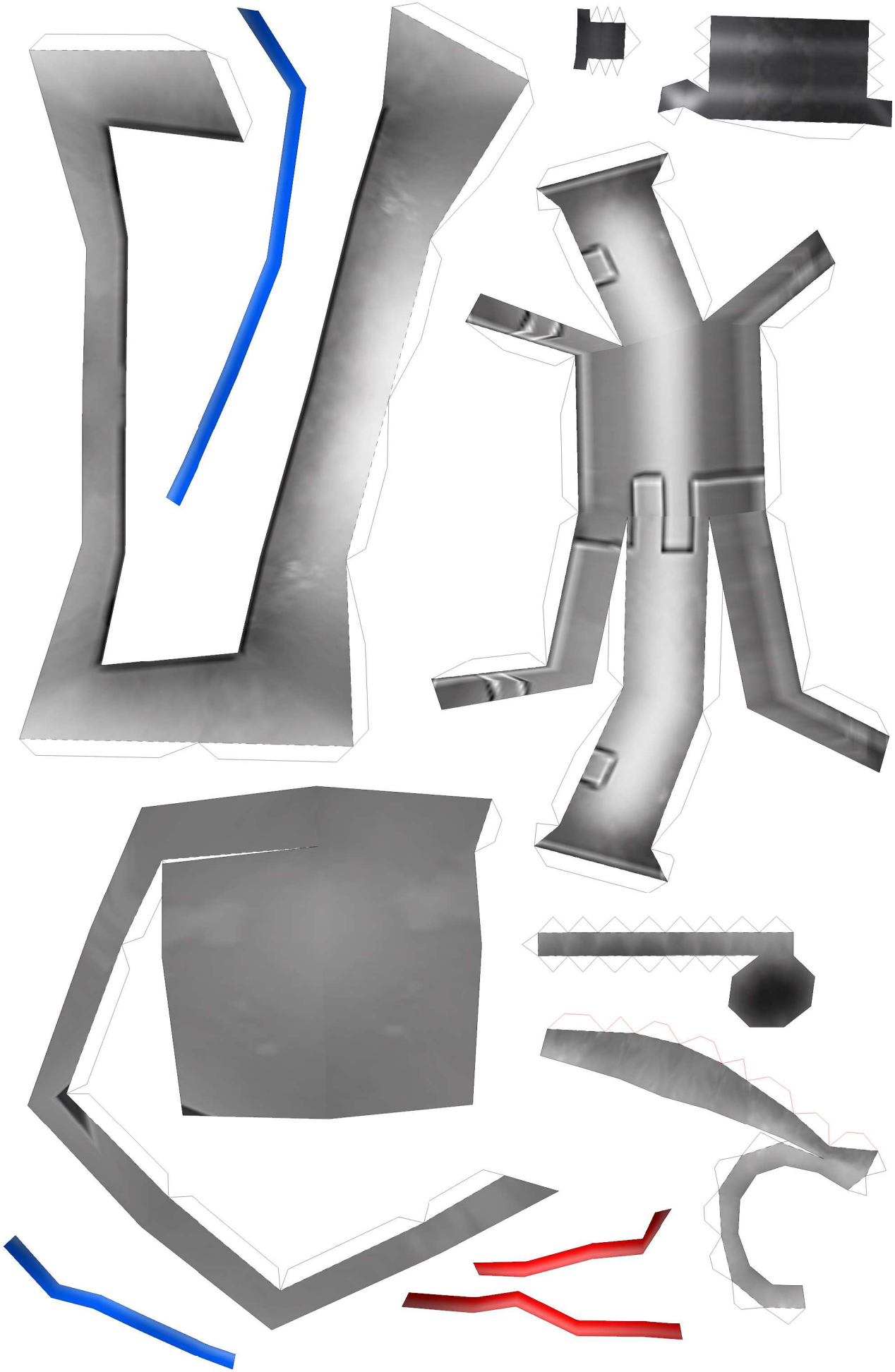



5/25 (row1 col5)

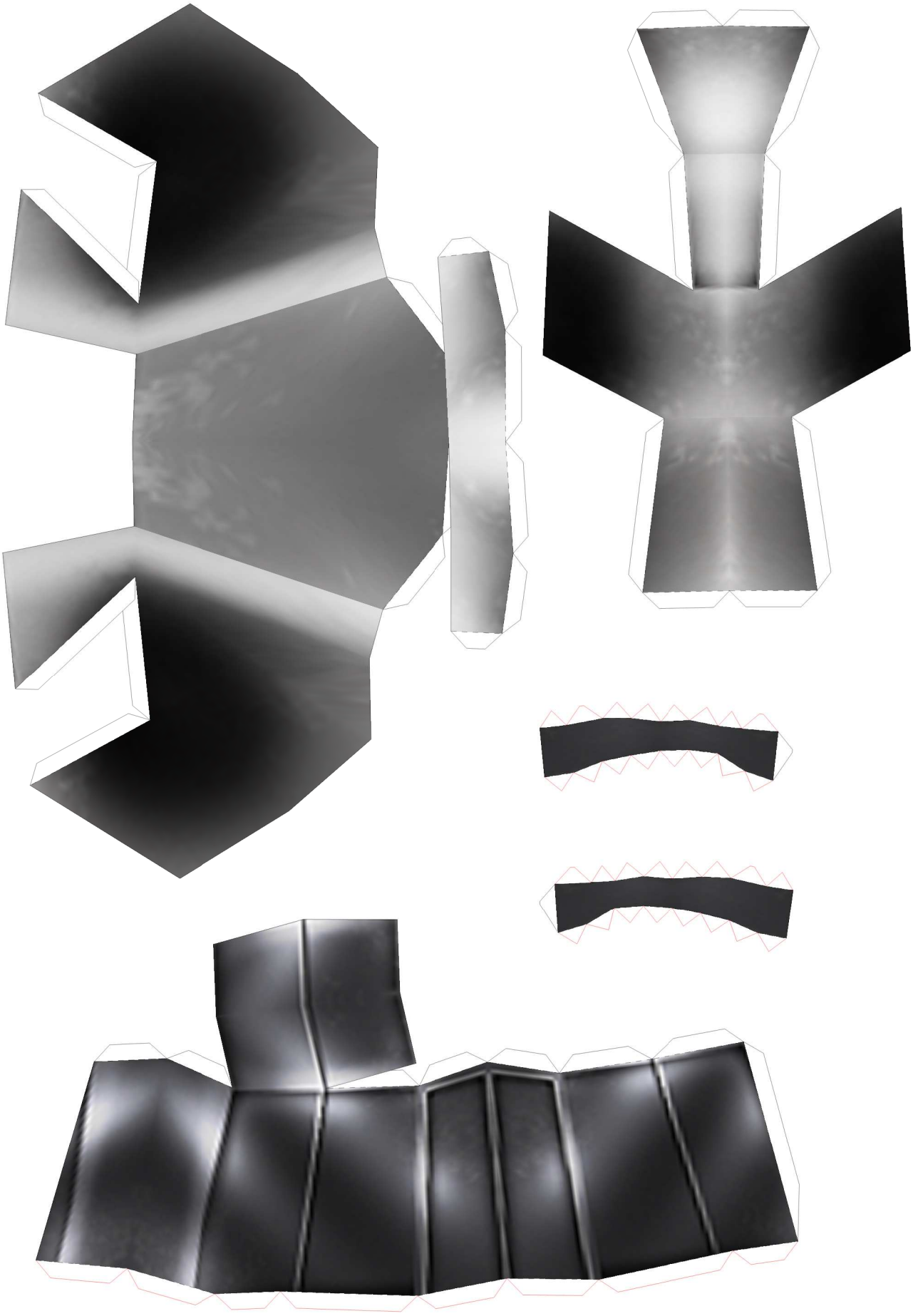

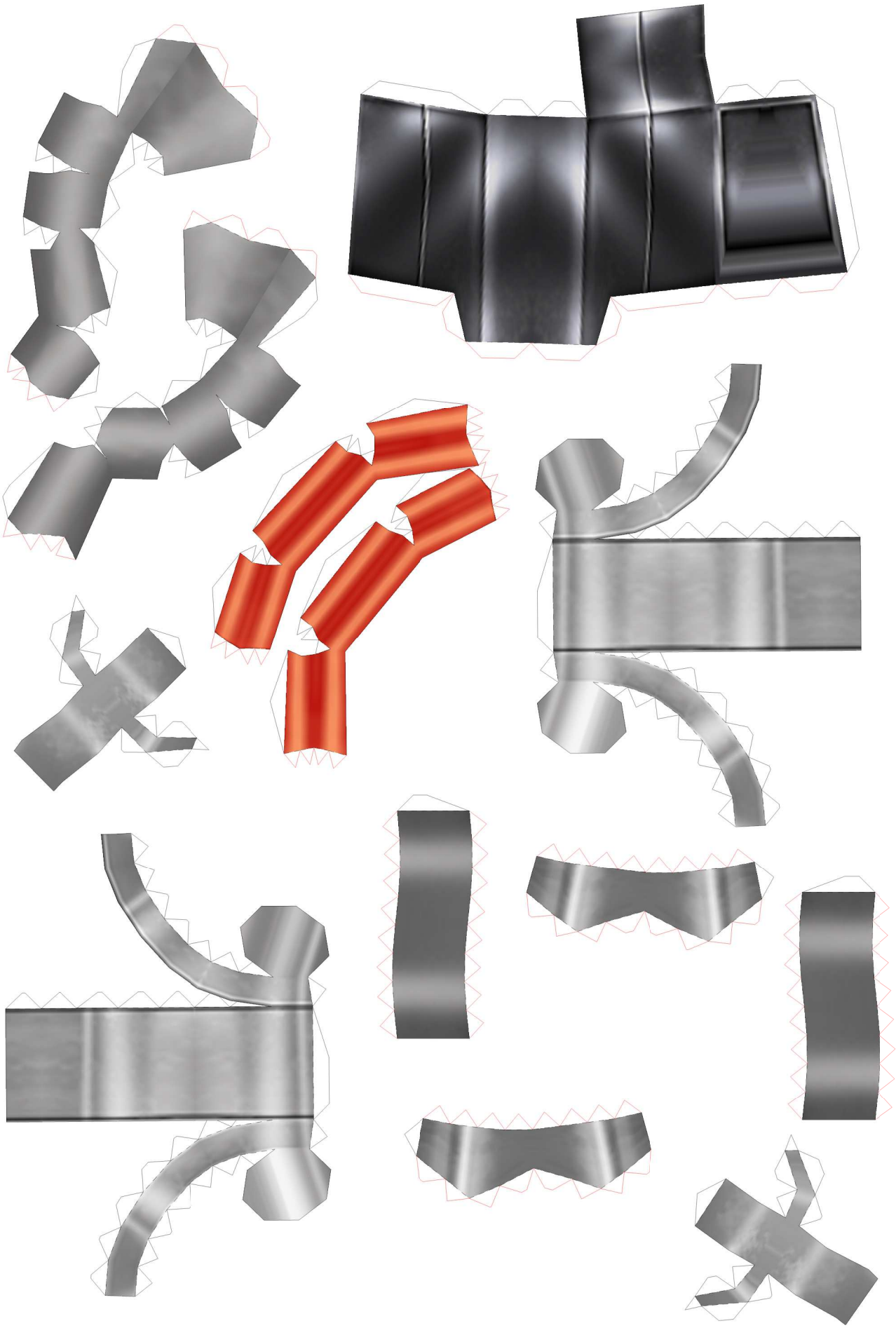

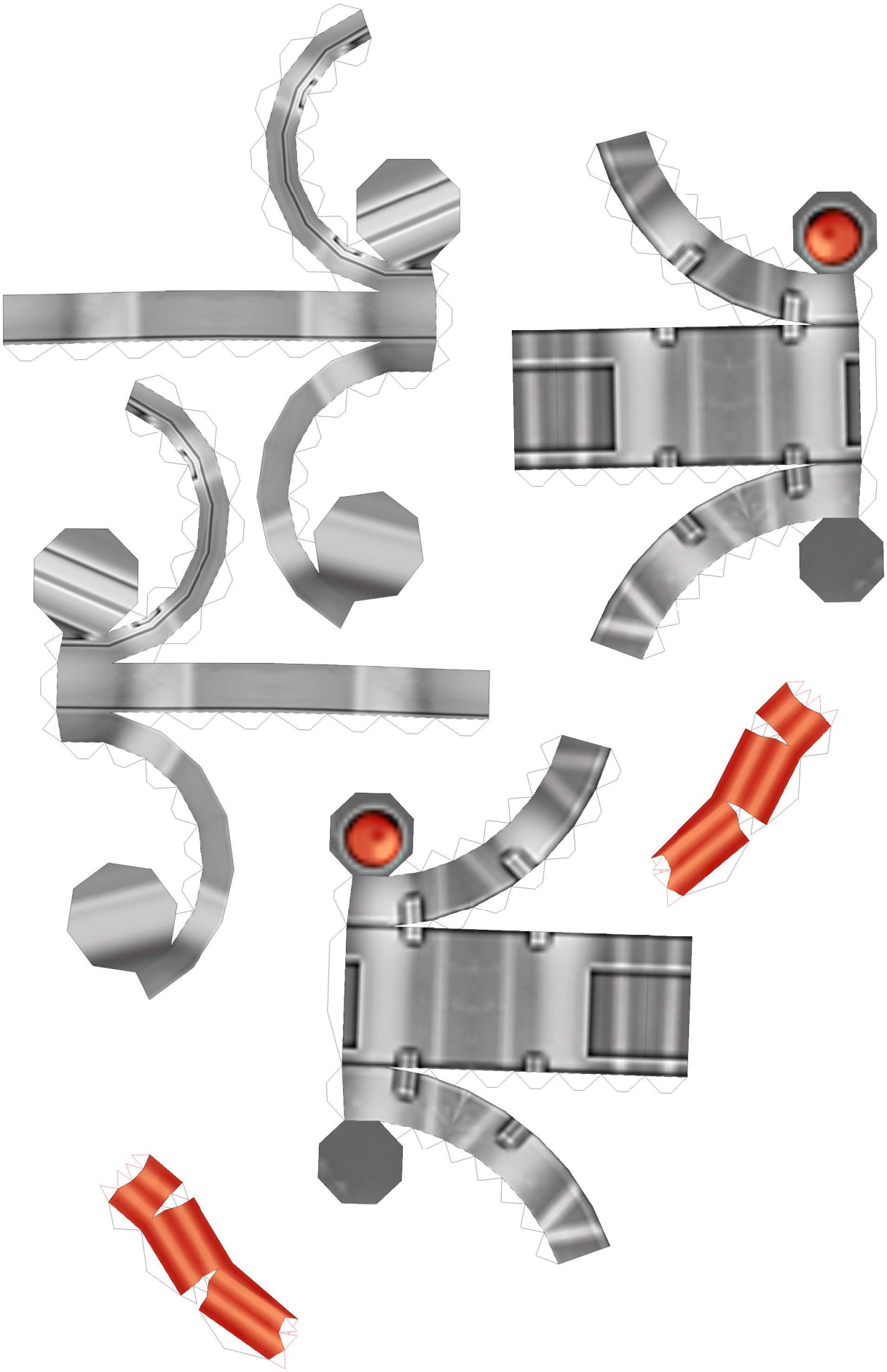

8/25 (row2 col2)

